svan

SKGW3500X

Cocina Gas Wok 43L 2P KitGas T.Cristal

Año de creación: 2023
Año de actualización: 2023

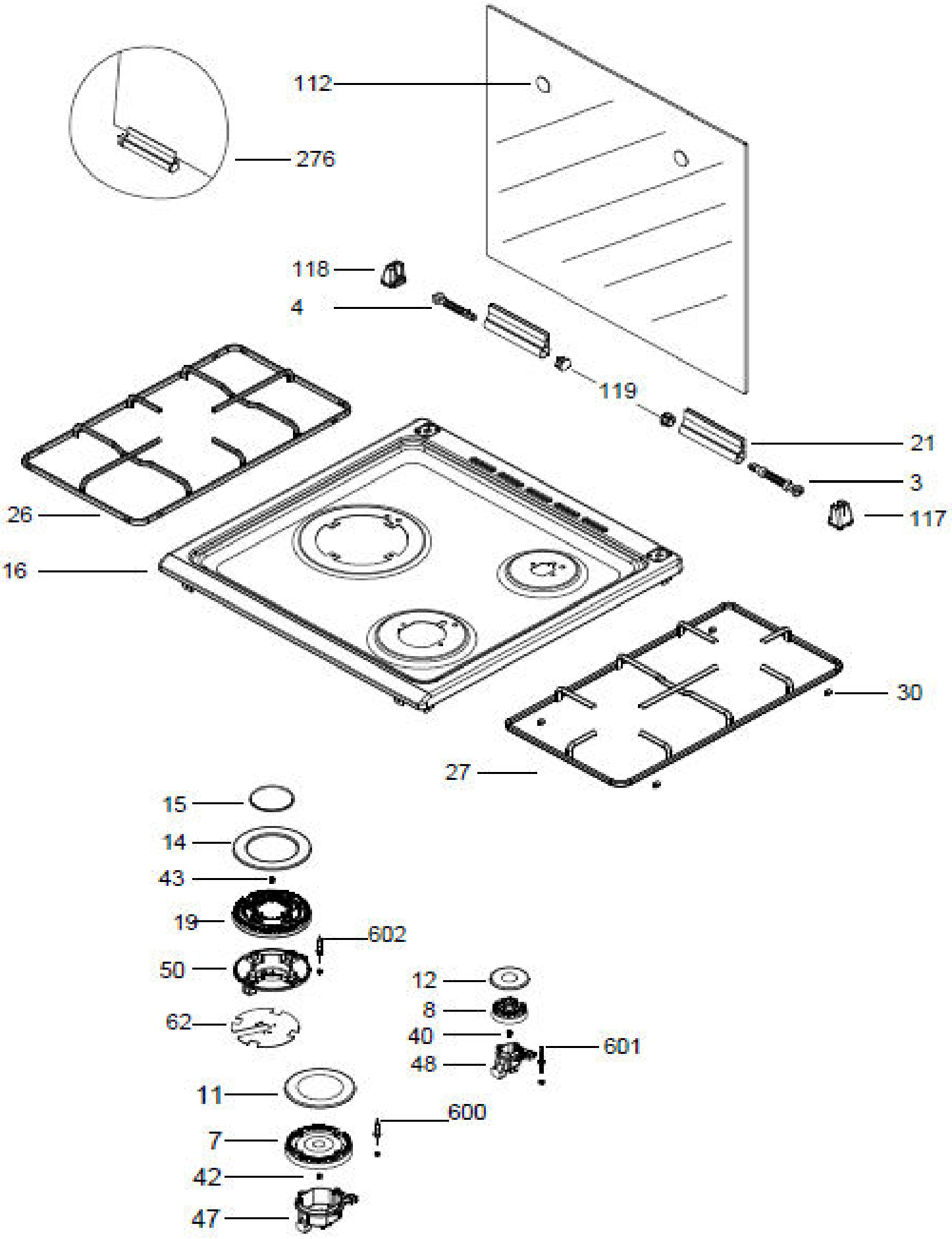

svan

SKGW3500X

Cocina Gas Wok 43L 2P KitGas T.Cristal

Año de creación: 2023
Año de actualización: 2023

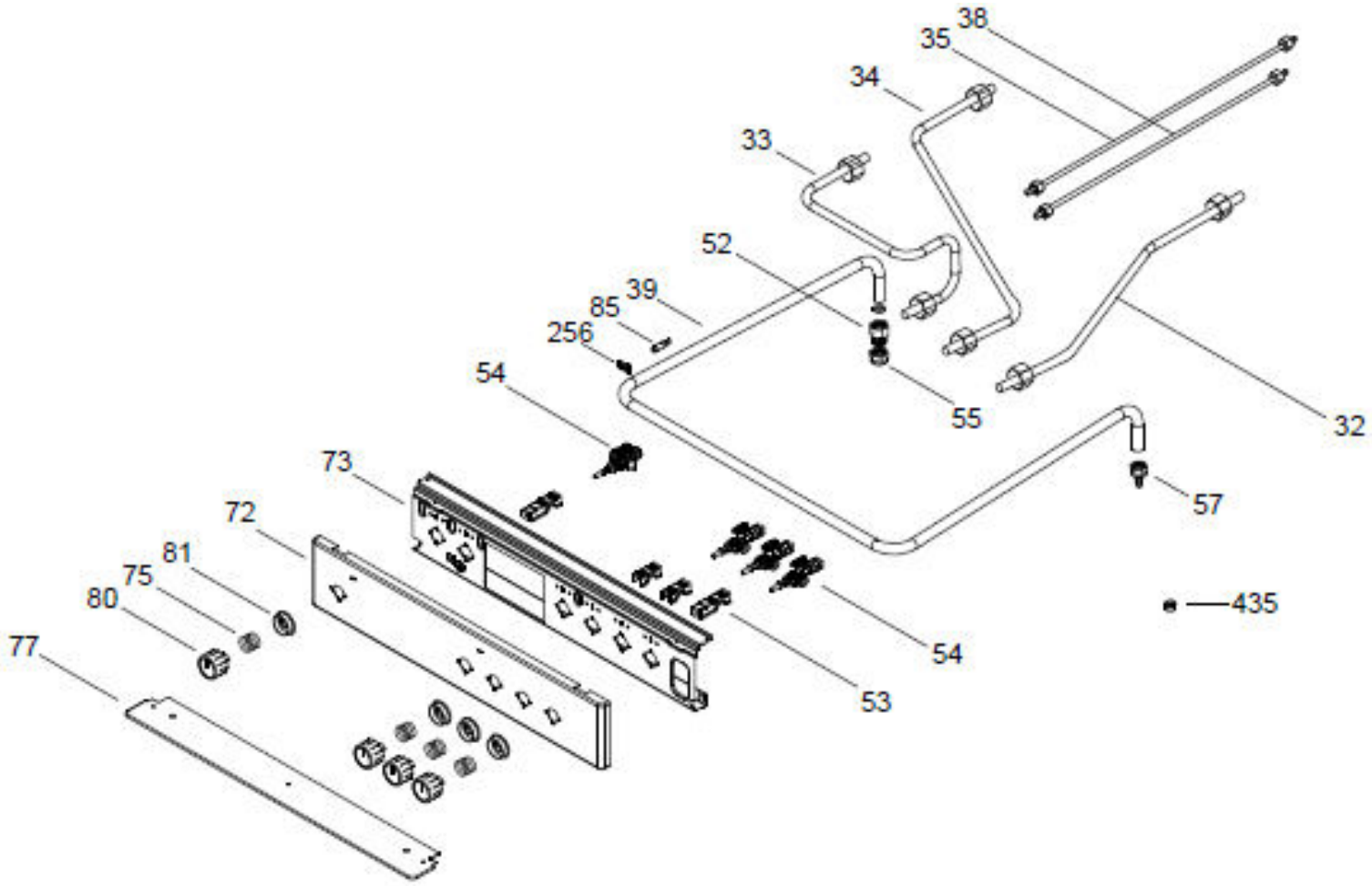

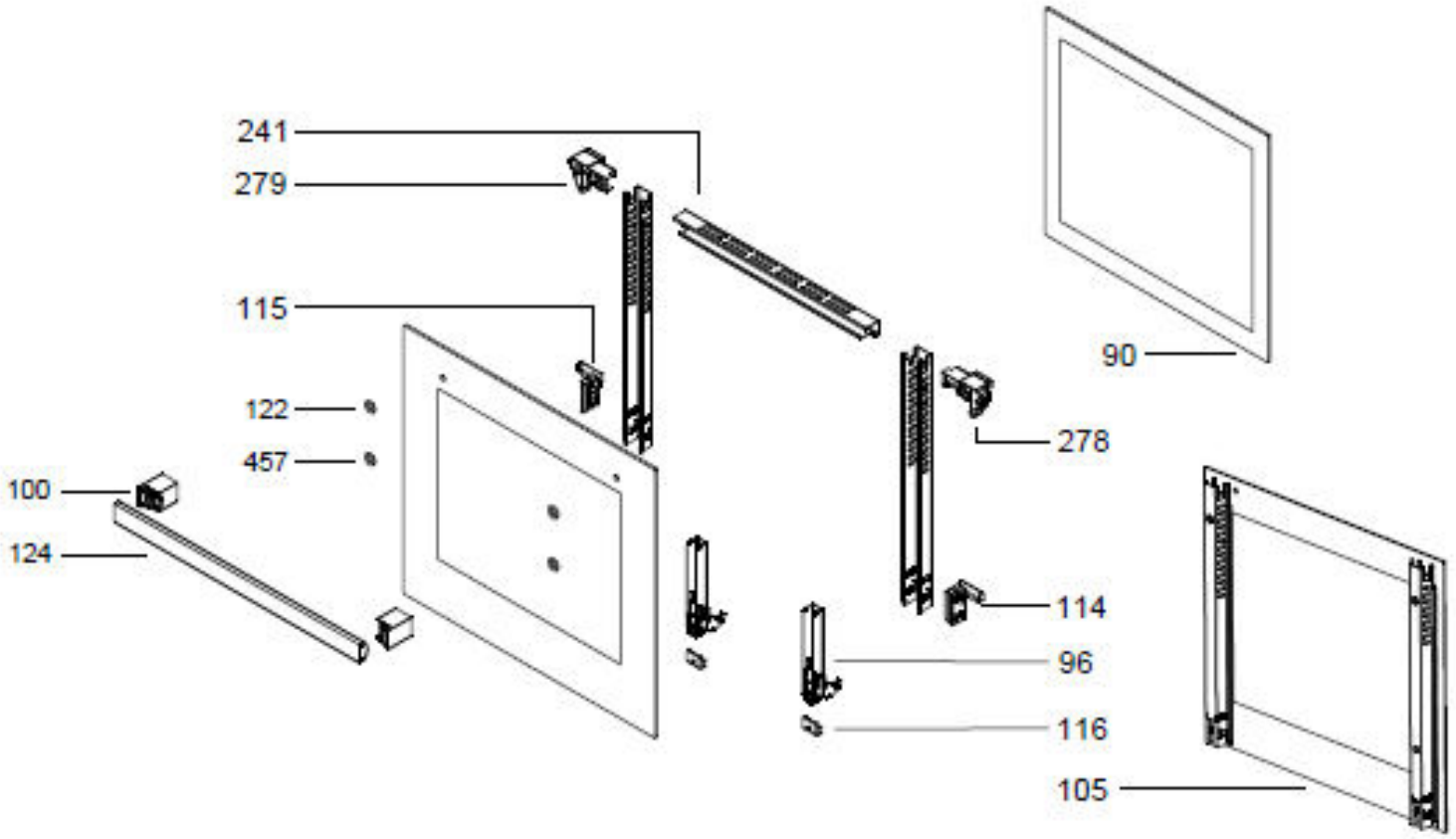

svan

SKGW3500X

Cocina Gas Wok 43L 2P KitGas T.Cristal

Año de creación: 2023
Año de actualización: 2023

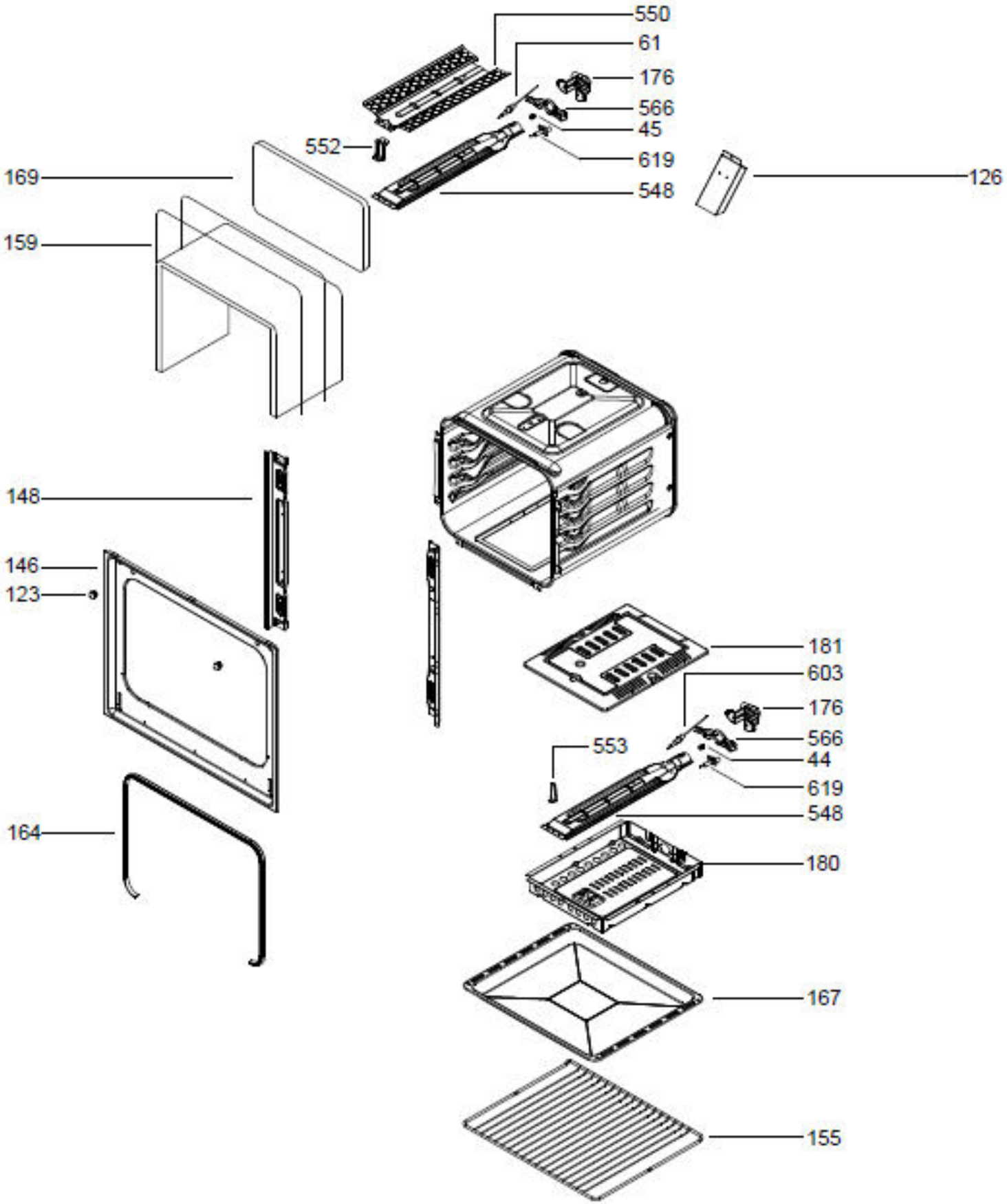

svan

SKGW3500X

Cocina Gas Wok 43L 2P KitGas T.Cristal
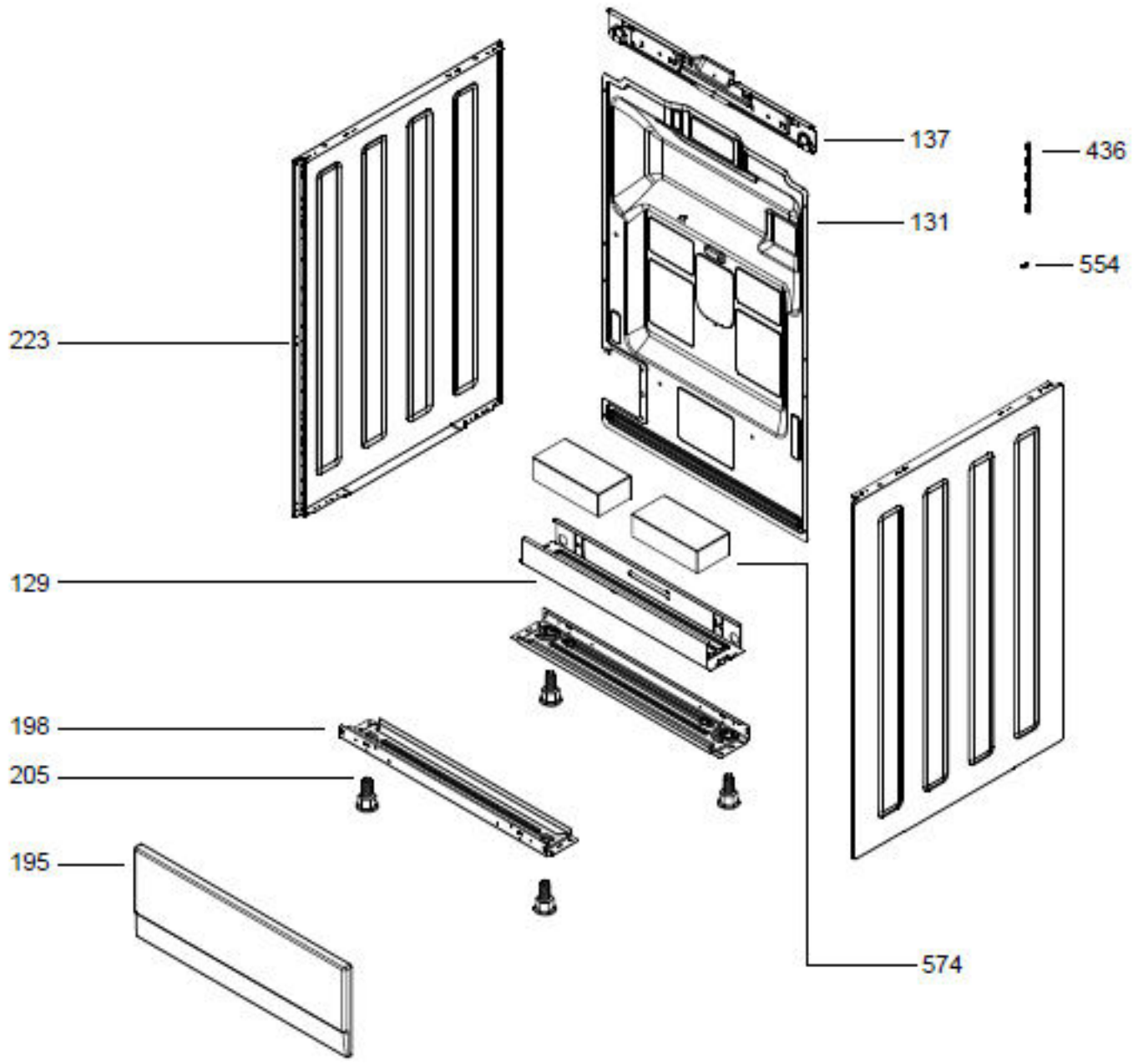
Año de creación: 2023
Año de actualización: 2023