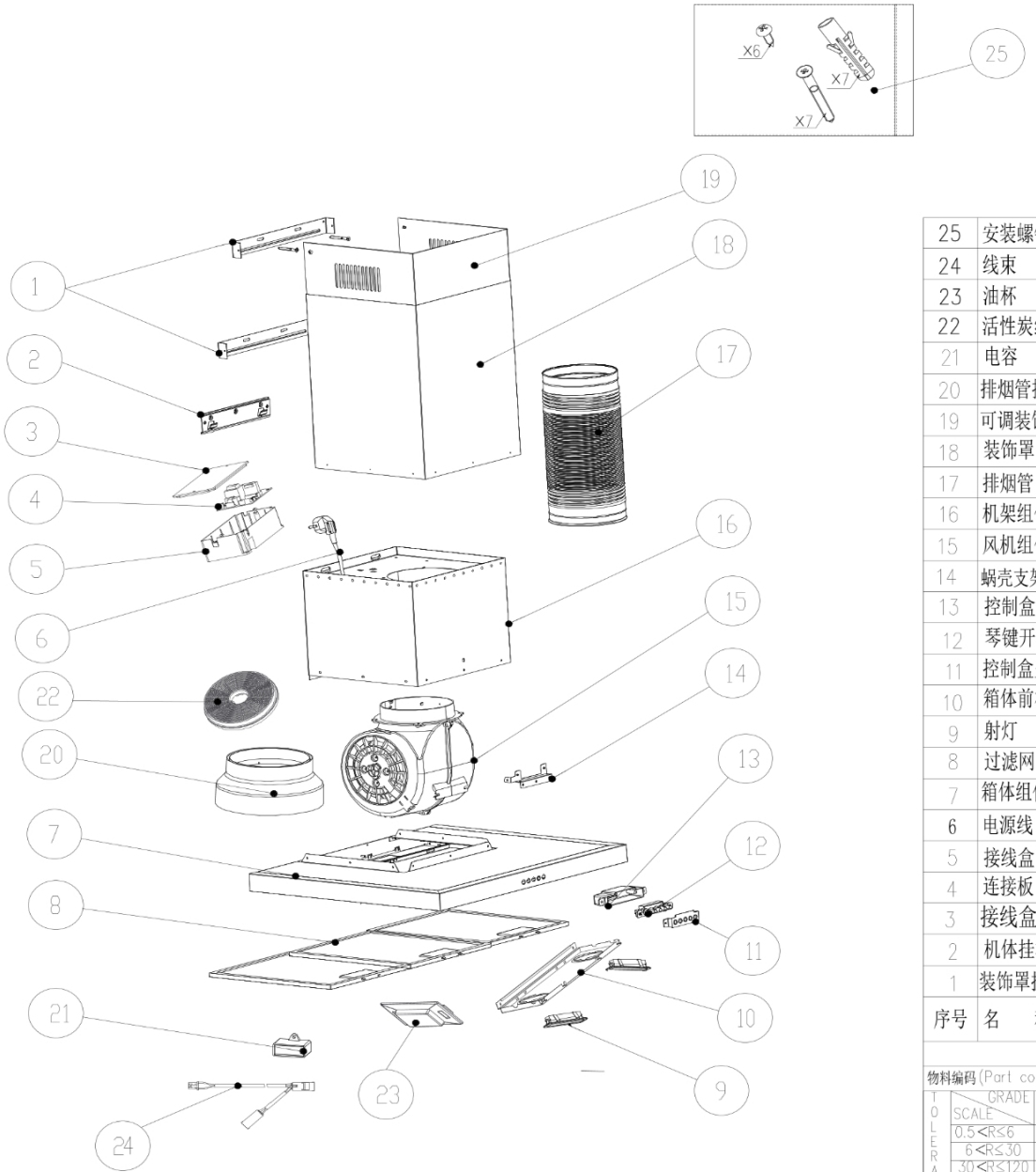


| 序号 | 名　称 | | 数量 | |
|---|---|---|---|---|
| 25 | 安装螺钉 | Mounting Screw | 1 | |
| 24 | 线束 | Wire Harness | 1 | |
| 23 | 油杯 | Oil Cup | 1 | |
| 22 | 活性炭组件 | Charcoal Filter | 2 | |
| 21 | 电容 | Capacitor | 1 | |
| 20 | 排烟管接头 | Smoke duct connection | 1 | |
| 19 | 可调装饰罩 | adjustable decorating trim | 1 | |
| 18 | 装饰罩 | decorate-cover | 1 | |
| 17 | 排烟管 | smoke duct | 1 | |
| 16 | 机架组件 | Frame groupware | 1 | |
| 15 | 风机组件 | Fan groupware | 1 | |
| 14 | 蜗壳支架 | Volute stents | 1 | |
| 13 | 控制盒 | switch box | 1 | |
| 12 | 琴键开关 | switch | 1 | |
| 11 | 控制盒盖 | switch box cover | 1 | |
| 10 | 箱体前板 | Front plate | 1 | |
| 9 | 射灯 | Lamp | 2 | |
| 8 | 过滤网组件 | Grease filter | 3 | |
| 7 | 箱体组件 | body groupware | 1 | |
| 6 | 电源线 | power cord groupware | 1 | |
| 5 | 接线盒 | junction box | 1 | |
| 4 | 连接板 | Top plate | 1 | |
| 3 | 接线盒盖 | control box cover | 1 | |
| 2 | 机体挂板 | bracket | 1 | |
| 1 | 装饰罩挂板 | Decorate-cover hang board | 2 | |

| 物料编码 (Part code) | 材料描述 (Material) | 表面处理 (Treatment) | ? | ? | ? | ? | ? | ? | ? | ? | ? | ? | 备注 (Remark) |
|---|---|---|---|---|---|---|---|---|---|---|---|---|---|

| TOLERANCE mm SCALE \ GRADE | F | M | C | V | ANGLE FM | ANGLE CV |
|---|---|---|---|---|---|---|
| 0.5<R≤6 | ±0.05 | ±0.1 | ±0.2 | – | 5' | 30' |
| 6<R≤30 | ±0.1 | ±0.2 | ±0.5 | ±1 | 30' | 1° |
| 30<R≤120 | ±0.15 | ±0.3 | ±0.8 | ±1.5 | 1° | 2° |
| 120<R≤400 | ±0.2 | ±0.5 | ±1.2 | ±2.5 | 2° | 5° |
| 400<R≤1000 | ±0.3 | ±0.8 | ±2 | ±4 | — | — |
| 1000<R | ±0.5 | ±1.2 | ±3 | ±6 | — | — |

| | | | | | | | |
|---|---|---|---|---|---|---|---|
| 图幅 | A3 | 共 2 页 | 第 1 页 | 第三角画法 | | 产品型号 Model | E90MEW2M19 |
| 单位 | mm | 比例 | 1:10 | | | 材料标记 | |
| 版本 (Version) | A | | | 批准/日期 | | 物料编码 | |
| 美的厨房电器厨具公司 | | | | 审核/日期 | | 图样代号 | |
| | | | | 设计/日期 | | 图样名称 | |