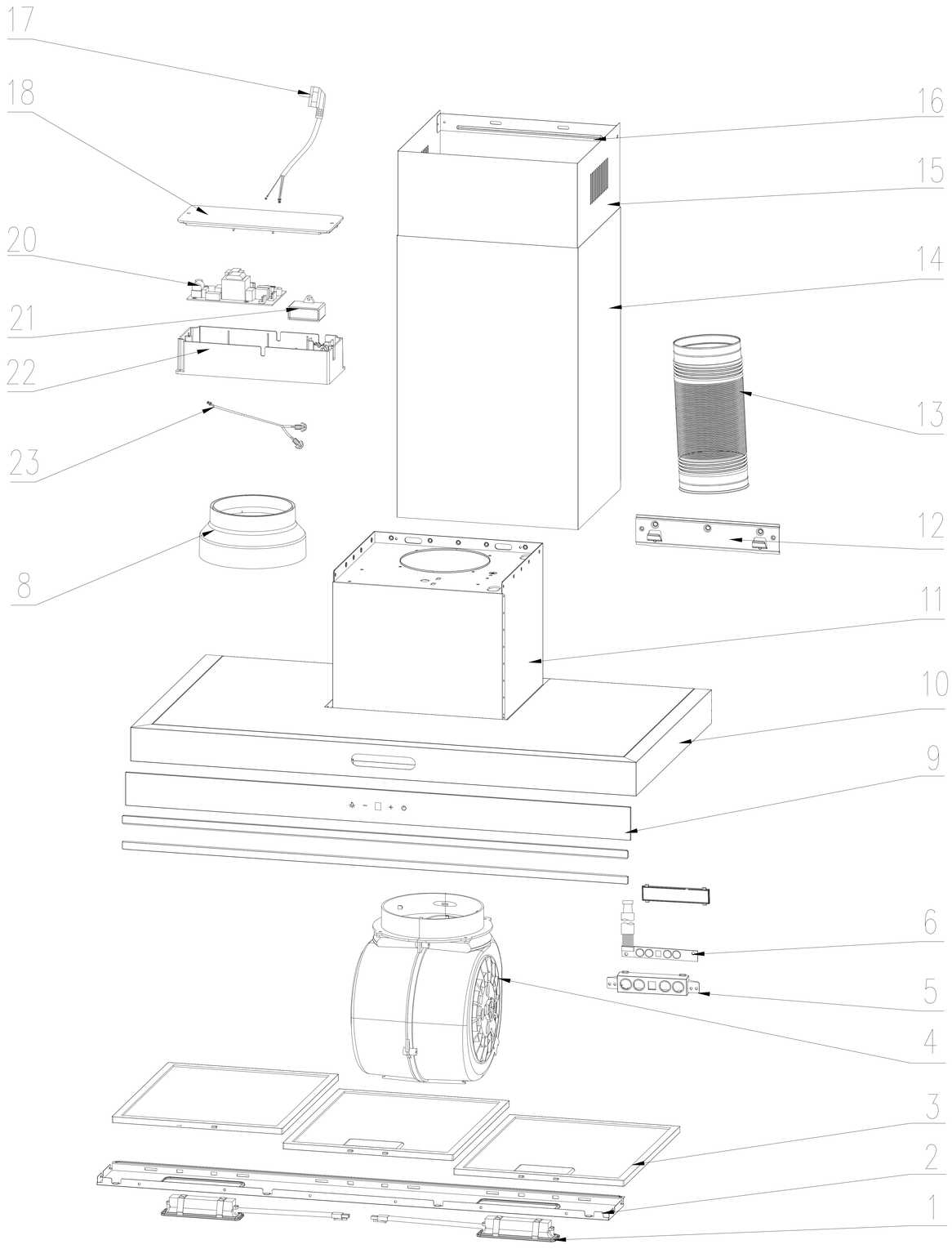

No.	Code	名称	Name	QTY	编码
23		灯连接线	Lamp connecting line	1	
22		接线盒	Control box	1	
21		电容器	Capacitor	1	
20		电源板	Power board	1	
18		接线盒盖	Vontrol box cover	1	
17		电源线	Power cord groupware	1	
16		可调装饰罩挂板	Adjustable bracket	2	
15		可调装饰罩	Adjustable decorating trim	1	
14		装饰罩	decorate-cover	1	
13		排烟管	Smoke duct	1	
12		机体挂板	Bracket	1	
11		机架组件	Rack groupware	1	
10		箱体组件	Body groupware	1	
9		前板玻璃	Front panel glass	1	
6		显示板	display board	1	
5		控制盒	control box	1	
4		风机组件	Fan assembly	1	
3		过滤网组件	filter assembly	3	
2		箱体前板	Front plate	1	
1		射灯	lamp	2	

标记	处数	分区	更改文件号	签 字	日期	阶段标记	比 例
设 计			标准化			S A B	
校 对			审 定			数 量	重 量
审 核			批 准			1	
工 艺			日 期			共 1 页	第 1 页

E90TEW2M75

借通用件登记

描 图

校 描

旧底图总号

签 字

日 期