图号 90M83-E124

本文件含有美的集团的保密信息 禁止任何人未经授权以任何形式使用 包括但不限于全部或部分地泄露、复制、或散发。

机密

时间 (Date)	数量 (Qty)	变更内容 (EC Content)	变更原因 (EC Reason)	变更号 (EC No)	时间 (Date)	变更者 (Proposer)

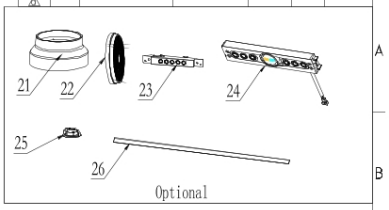

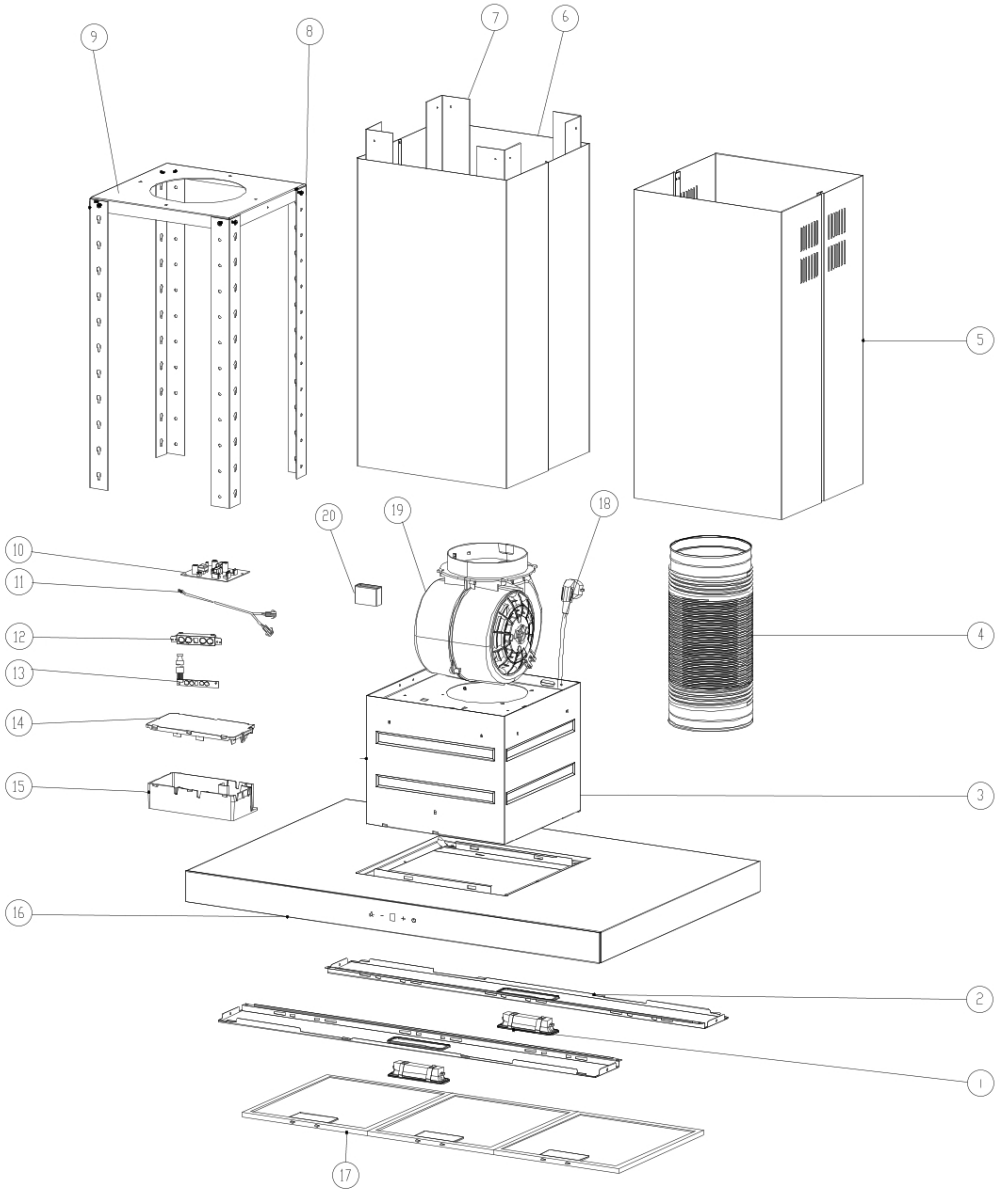

No	图号 Drawing No.		零部件名称	Part Name	数量Qty		材料标记 Material	备注Remark
26			装饰条	Trim Strip				数量为1或2
25			照明灯	amp (Round)				数量为2或4
24			控制盒组件(圆环UI)	Control Box Assembly	1			
23			控制盒组件(方形五键	Control Box Assembly	1			
22			活性碳组件(圆形	Charcoal Filter Assembly	2			
21			转接头	Exhaust Pipe Joint	1			
20			启动电容	Start Capacitor	1			
19			风机组件	Fan Assembly	1			
18			电源线	Power Cord	1			
17			过滤网组件	Filter Screem Assembly	3			
16			箱体组件	Tub Assembly	1			
15			接线盒	Terminal Box	1			
14			接线盒盖	Connecting Box Cover	1			
13			显示板	Display panel	1			
12			控制盒组件	Control Box Assembly	1			
11			线束	Main Wire Harness	1			
10			电源板	Power Supply Board	1			
9			安装板	Mounting Plate	1			
8			可调吊杆	Adjustable Hanger	4			
7			吊杆	Hanger	4			
6			装饰罩组件	Decorative Cover Assembly	1			
5			可调装饰罩组件	Adjustable Decorative Cover	1			
4			排烟管	Exhaust Pipe	1			
3			机架组件	Rack assembly	1			
2			箱体前板	Body Front Plate	2			
1			照明灯	amp (Rectangular)	2			

公差 TOLERANCE							
GRADE / SCALE	F	M	C	V	ANGLE F/M	ANGLE C/V	图幅 A1
0.5< BS ≤ 6	±0.05	±0.9	±0.2	-	5	10	单位 mm
6< B ≤ 30	±0.1	±0.9	±0.3	±1	1	1	版本 (Version)
30< B ≤ 120	±0.15	±0.9	±0.8	±1.5	1°	2°	
120< B ≤ 400	±0.2	±0.9	±1.2	±2.5	1°	5°	
400< B ≤ 1000	±0.3	±0.9	±2	±4	-	-	
1000< B	±0.5	±1.0	±3	±6	-	-	

比例	1:50	第三角画法	
制图 / 日期	张义华 20200627	产品型号 Model	90M83
审核 / 日期	程志刚 20200627	图样代号	90M83-ET24
批准 / 日期	曹海彦 20200627	零件名称 Part name	

广州美芝制冷设备有限公司