标记 (Mark)	处数 (Qty)	变更内容 (EC Content)	变更原因 (EC Reason)	变更号 (EC No.)	时间 (Date)	变更者 (Proposer)
4						
3						
2						
1						

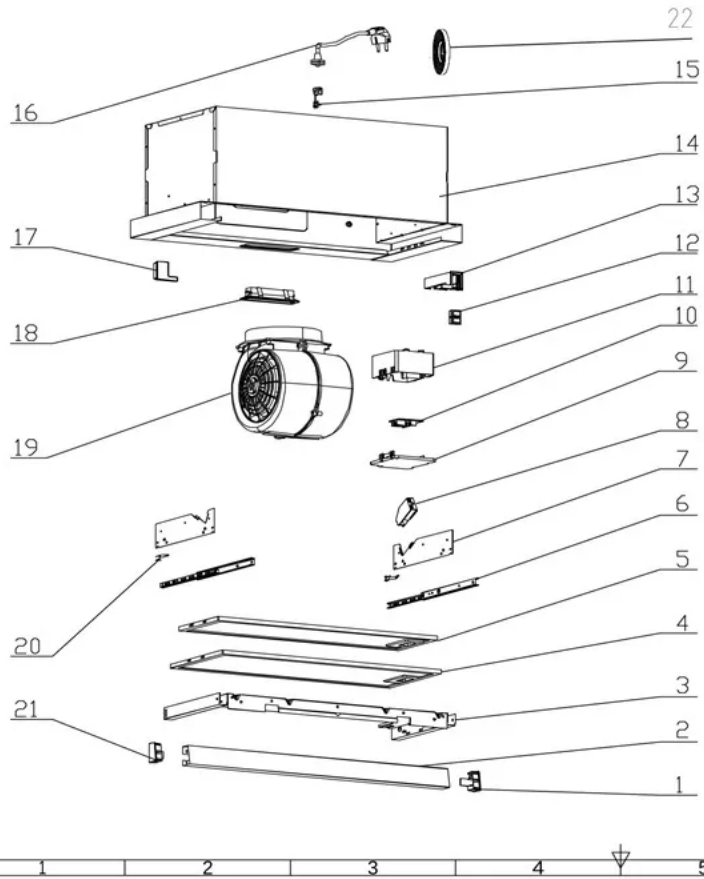

No.	料 Drawing No.	零部件名称	Part Name	数量Qty	材料标记	Material	备注 Remark
22	carbon filter	活性碳组件		1			
21		装饰板装饰盖左		1	PC		
20		弹片		2	SUS301		
19		风机组件		1	组合件		
18		照明灯		1	110-240V/1.5W		
17		侧板装饰盖左		1	PC		
16		电源线		1	3G0.75mm^2		
15		线夹		1	阻燃PA6		
14		箱体组件		1	SPCC 组合件		
13		控制盒		1	阻燃PP		
12		翘板开关		1	组件		
11		接线盒		1	阻燃PP		
10		连接板		1	PCB		
9		接线盒盖		1	阻燃PP		
8		控制盒组件		1	阻燃PP		
7		滑轨支架		2	SGCC		
6		滑轨		2	组件		
5		过滤网		1	组件		
4		过滤网		1	组件		
3		抽拉支架		1	SPCC T=0.6		
2		装饰板		1	SUS430 t=0.6		
1		装饰板右		1	PC		

TOLERANCE mm GRADE / SCALE	r	m	c	v	ANGLE FM	ANGLE CV
0.5 < a ≤ 6	±0.05	±0.1	±0.2	-	15'	30'
6 < a ≤ 30	±0.1	±0.2	±0.5	±1	30'	1°
30 < a ≤ 120	±0.15	±0.3	±0.8	±1.5	1°	2°
120 < a ≤ 400	±0.2	±0.5	±1.2	±2.5	2°	5°
400 < a ≤ 2000	±0.3	±0.8	±2	±4	-	-
2000 < a	±0.5	±1.2	±3	±6	-	-

图幅 A3 共1张 第1张
比例 mm
版本 (Version)
广东美的厨房电器制造有限公司
批准/日期
审核/日期
设计/日期 郑志嘉

产品型号 Model	60L07
材料标记	组件
图样代号	60L07-EM21
零件名称	整机展开图
Part name	

PDF 檔案使用 "pdfFactory Pro" 試用版本建立 www.pdffactory.com