图样代号 E60MEB0L06

标记(Mark)	处数(Qty.)	变更内容(ECC Content)	变更原因(ECC Reason)	变更号(ECC No.)	时间(Date)	变更者(Proposer)
A						
B						
C						
D						

本文件含有美的集团的保密信息，禁止任何人未经授权以任何形式使用（包括但不限于全部或部分地泄露、复制、或散发。

机密

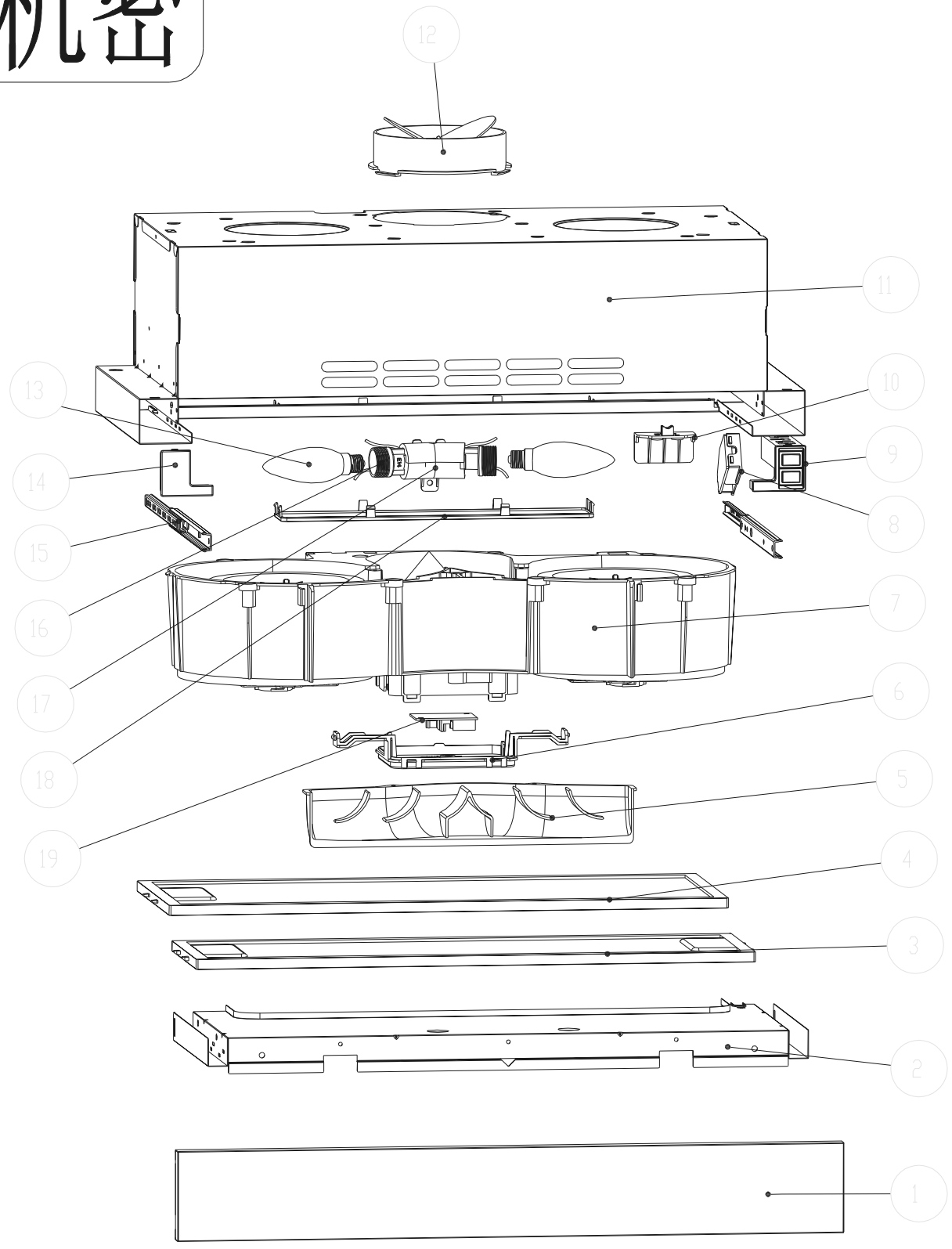

1:5

No.	图号 Drawing No.	零部件名称	Part Name	数量Qty.	材料标记 Material	备注Remark
19	YFD05-10	连接板	Connecting plate	1	3速 白炽灯	
18	E60MEW0A35-3	灯板	Lamp panel	1	半透明PC(浅乳白)/阻燃 V□级	
17	E60MEW0A35_2	灯座组件	Lampholder groupware	1		
16	HWS-60M2_8	螺口灯座	Lampholder	2	E14,2A 250V(EL连接)	
15	E60MEB0L03_2	滑轨组件	Slideway	2	组合件	
14	mE60MEB0L03-4	侧板装饰盖(左)	Decorative cover	1	PC 白色 阻燃	
13	HWS-60A2_2	灯泡	Lamp	2	E14,40W 220V	
12	A24MAB□F50_6	止回阀组件	Check valve	1	PP 阻燃	
11	e60meb0l06_1	箱体组件	Body groupware	1	组合件	
10	e60meb0l06-9	压线块	Cord fix plate	1	阻燃PP	
9	e60meb0l06_3	翘板开关组件	Switch	1	组合件	
8	e60meb0l06_4	控制盒组件	Switch box	1	组合件	
7	e60meb0l06_2	双风机组件	Fan	1	组合件	
6	e60meb0l06_2-4	接线盒盖	Control box cover	1	阻燃PP	
5	e60meb0l06-8	内循环出风罩	Suction canal	1	阻燃PP	
4	e60meb0l06-11	过滤网组件	Grease filter	1	组合件	
3	E60MEB0L03-9	过滤网组件	Grease filter	1	组合件	
2	e60meb0l03-1	抽拉支架	Drawer support	1	SPCC/δ0.6	
1	e60meb0l06_7	装饰板组件	Decorative cover	1	组合件	

TOLERANCE mm	GRADE / SCALE	F	M	C	V	ANGLE FM	ANGLE CV
	0.5 < R ≤6	±0.05	±0.1	±0.2	-	5′	30′
	6 < R ≤30	±0.1	±0.2	±0.5	±1	30′	1°
	30 < R ≤120	±0.15	±0.3	±0.8	±1.5	1°	2°
	120 < R ≤400	±0.2	±0.5	±1.2	±2.5	2°	5°
	400 < R ≤1000	±0.3	±0.8	±2	±4	-	-
	1000 < R	±0.5	±1.2	±3	±6	-	-

图幅	A3	共1张	第1张	第三角画法	
单位	mm	比例	1:10		
版本 (Version)	A			批准/日期	邹义华/2016-3-21
广东美的厨房电器制造有限公司				审核/日期	杜黎维/2016-3-20
				设计/日期	钟平/2016-3-20

产品型号 Model	E60MEB0L06
材料标记	产品整机
图样代号	E60MEB0L06
零件名称	整机爆炸图
Part name	