Classe de Tolerância		Dimensões Lineares								Raios externos e altura de Chanfros			Dimensões angulares				
Design.	Denom.	de 0,5 até 3	acima de 3 até 6	acima de 6 até 30	acima de 30 até 120	acima de 120 até 400	acima de 400 até 1000	acima de 1000 até 2000	acima de 2000 até 4000	de 0,5 até 3	acima de 3 até 6	acima de 6	até 10	acima de 10 até 50	acima de 50 até 120	acima de 120 até 400	acima de 400
f	fino	± 0,05	± 0,05	± 0,1	± 0,15	± 0,2	± 0,3	± 0,5	-	± 0,2	± 0,5	± 1	± 1°	± 0°30'	± 0°20'	± 0°10'	± 0°5'
m	médio	± 0,1	± 0,1	± 0,2	± 0,3	± 0,5	± 0,8	± 1,2	± 2								
c	grosso	± 0,2	± 0,3	± 0,5	± 0,8	± 1,2	± 2	± 3	± 4	± 0,4	± 1	± 2	± 1°30'	± 1°	± 0°30'	± 0°15'	± 0°10'
v	muito grosso	-	± 0,5	± 1	± 1,5	± 2,5	± 4	± 6	± 8				± 3°	± 2°	± 1°	± 0°20'	± 0°20'

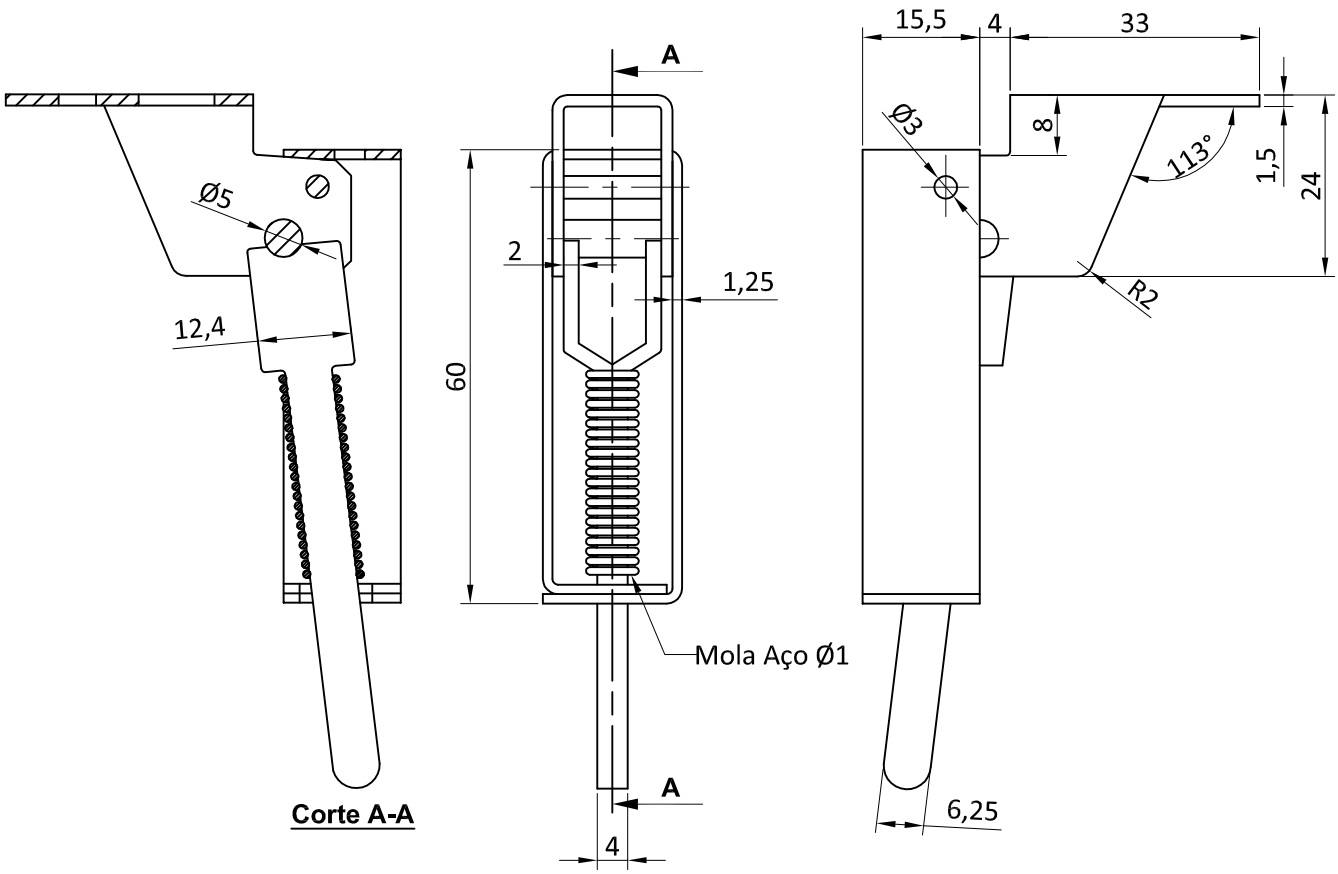

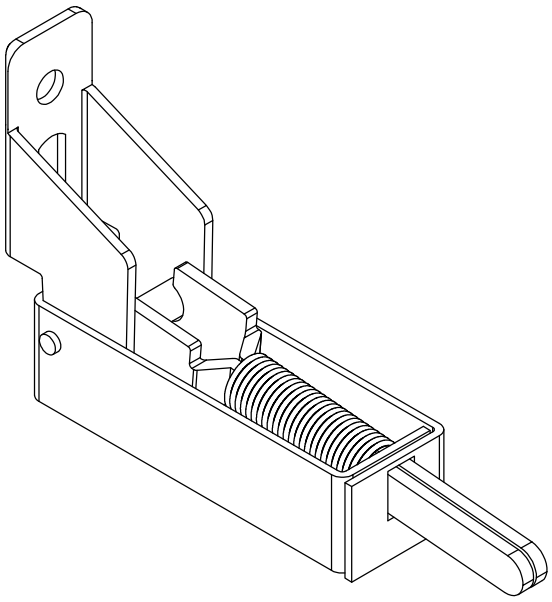

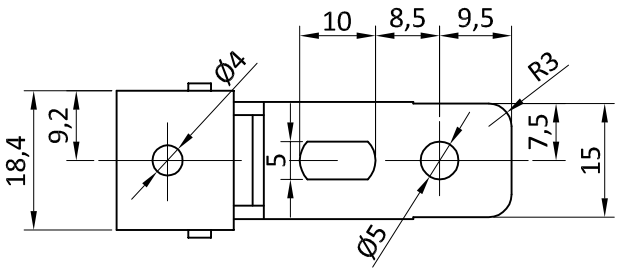

Rev.	Modificações	Data	Alterou	Verificou

Material: Conforme Estrutura Produto	Dimensões:	Quantidade:
Peso:	Acab. Superf.:	Tratam. Térmico:

	Data	Rúbrica
Desenhou	28.10.2015	Anabela
Verificou	28.10.2015	V.A.
Aprovou		

Escala

Tol. Geral: ISO 2768-m

Substitui:

Substit. por:

Distri. de Cópias: AP | CR | GQ | MD

Designação: DOBRADIÇA PORTA DA ESTUFA TIC-TAC

Aplicação

Código: 000273X

Nº Desenho: AM0002142

meireles
Rua D. Afonso Henriques Nº235
4585-322 Gandra PRD - PORTUGAL

Desenho realizado com sistema AUTOCAD. Não alterar as cotas, nem o modificar manualmente. O presente desenho é da propriedade da António Meireles, S.A. a qual reserva todos os direitos ao abrigo da lei.