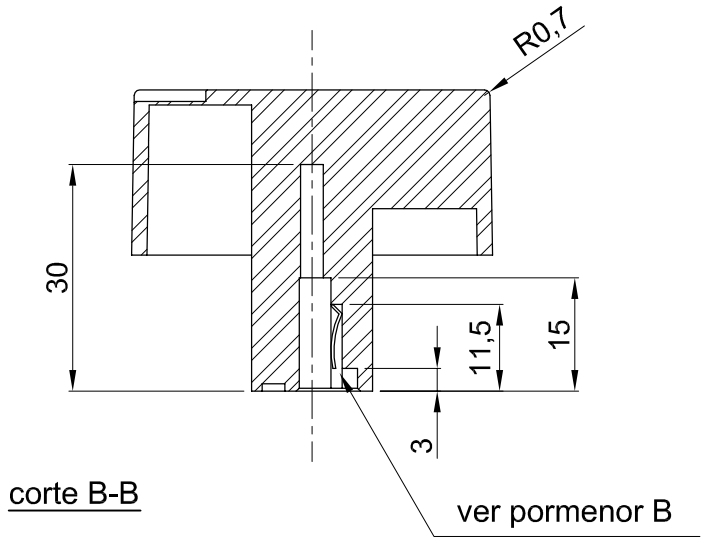

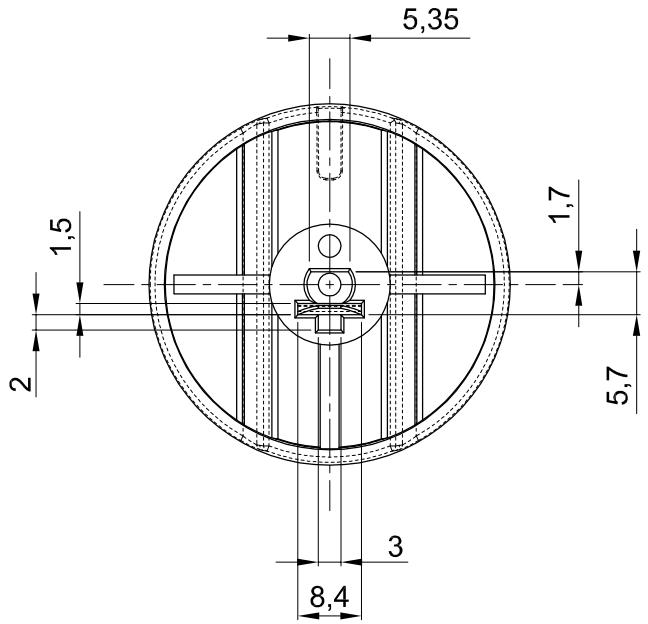

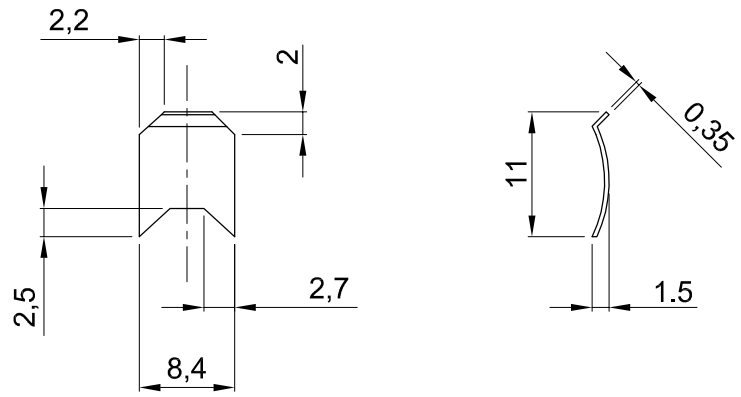

pormenor B

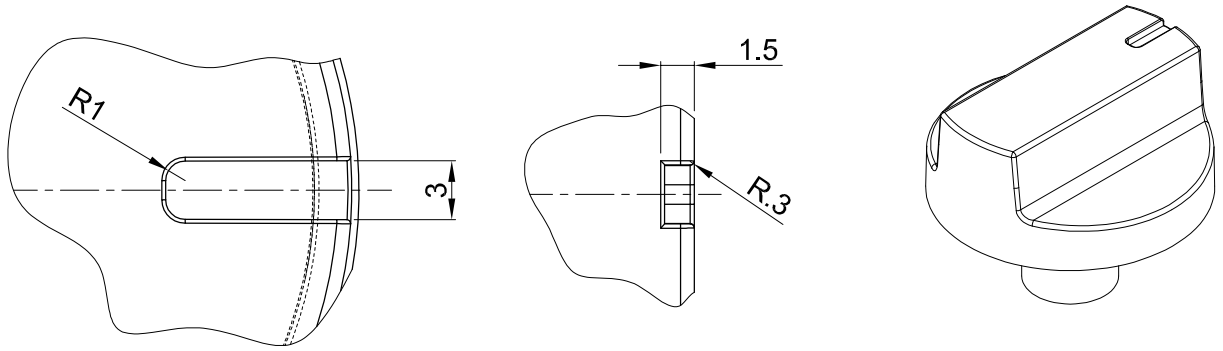

pormenor A

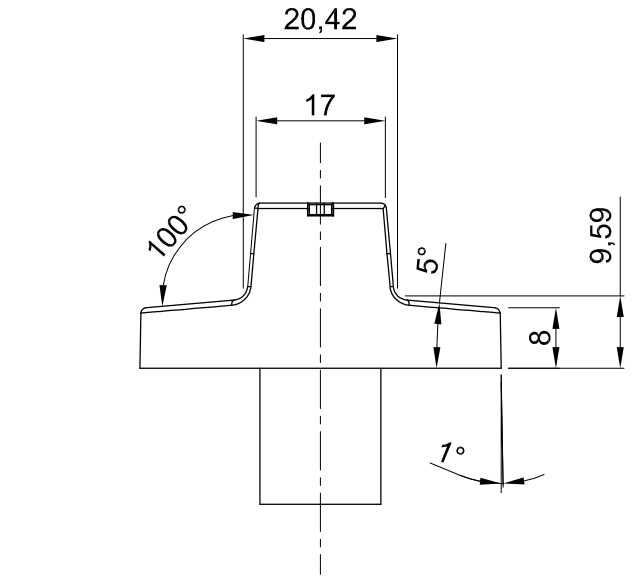

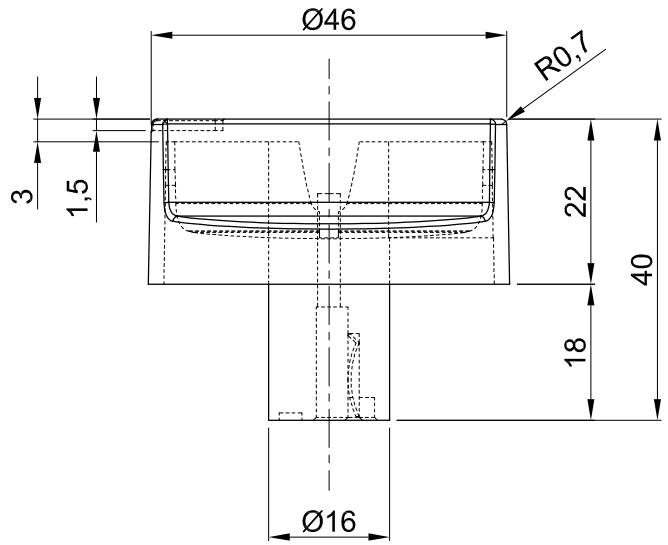

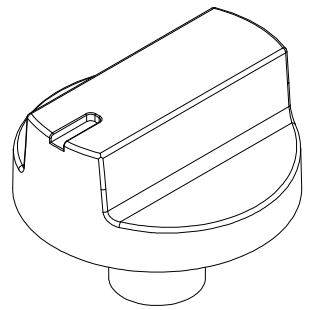

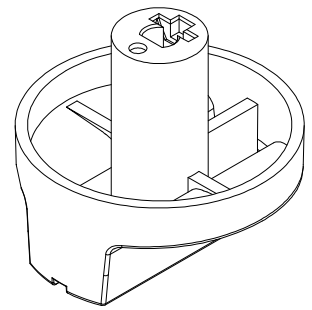

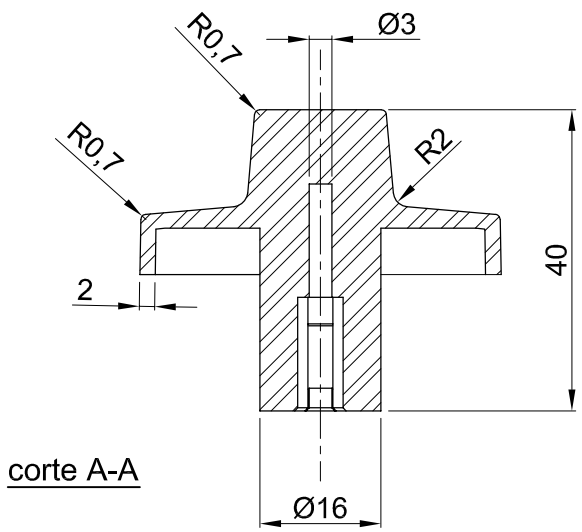

corte A-A

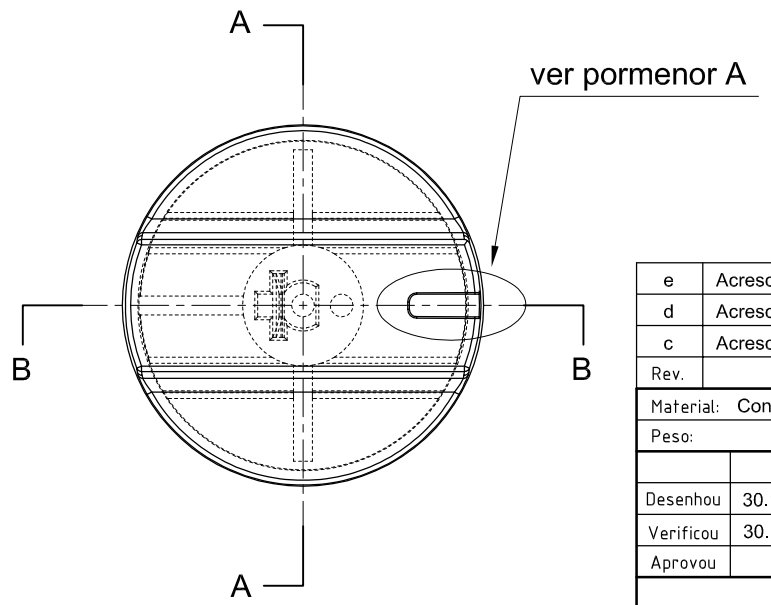

TABELA	
Designação	Código
MANÍPULO BLANCO PRETO	000054E
MANÍPULO BLANCO SILVER	000054D
MANÍPULO BLANCO BRANCO	000054G
MANÍPULO BLANCO INOX RG	000054Q
MANÍPULO BLANCO CROMADO/SATINADO	000054P

Rev.	Modificações	Data	Alterou	Verificou
e	Acrescentou-se código 000059P à tabela	21.03.2011	Anabela	V.Andrade
d	Acrescentou-se código 000059Q à tabela	12.10.2010	Anabela	V.Andrade
c	Acrescentou-se código 000059G à tabela	22.09.2010	Anabela	V.Andrade

Material: Conforme Estrutura Produto | Dimensões: | Quantidade:
Peso: | Acab. Superf.: | Tratam. Térmico:

	Data	Rúbrica
Desenhou	30.11.2004	Francisco
Verificou	30.11.2004	
Aprovou		

Escala 1:1 | Tol. Geral ±1 | Substitui: AM0001208d | Substit. por: | Distri. de Cópias: AP CP GQ MD

Designação: MANÍPULO BLANCO | Aplicação: BLANCO

Código: VER TABELA | Nº Desenho: AM0001208 | a b c d e

Meireles
Rua D. Afonso Henriques Nº235
4585-322 Gandra PRD - PORTUGAL

Desenho realizado com sistema AUTOCAD. Não alterar as cotas, nem o modificar manualmente. O presente desenho é da propriedade da António Meireles, S.A. a qual reserva todos os direitos ao abrigo da lei.