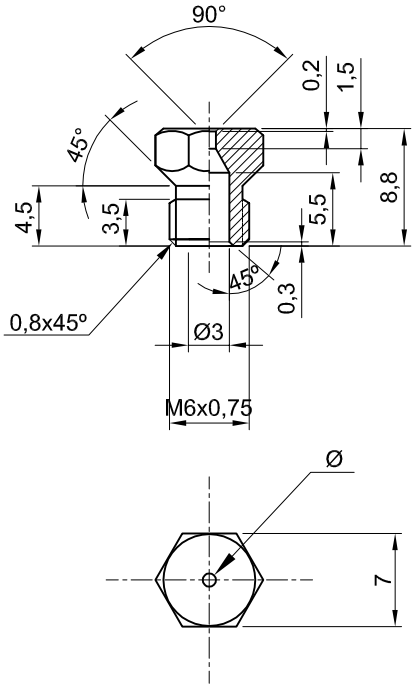

Ø	Código	Designação	Ø	Código	Designação
0,50	000481G	Inj M6x0,75 GPL Aux 60 dis.0222	0,68	000477I	Inj M6x0,75 GPL S/R dis. 0222
0,65	000481H	Inj M6x0,75 GPL S/R 60 dis.0222	0,89	000477J	Inj M6x0,75 GPL Ráp dis. 0222
0,85	000481I	Inj M6x0,75 GPL Ráp 60 dis.0222	1,00	000477K	Inj M6x0,75 GPL TC dis. 0222
0,93	000482P	Inj M6x0,75 GPL TC33 dis.0222	0,70	000479R	Inj M6x0,75 GPL Grill MB
0,82	000484L	Inj M6x0,75 GPL Mini TC dis.0222	0,80	000479S	Inj M6x0,75 GPL Forno MB
1,26	000482Q	Inj M6x0,75 G20 TC33 dis.0222	1,28	000491I	Inj M6x0,75 G20 TC (CH)
1,18	000484M	Inj M6x0,75 G20 Mini TC	1,10	000485G	Inj M6x0,75 G20 Ráp (CH)
0,72	000491I	Inj M6x0,75 G20 Aux Sab II	0,91	000485H	Inj M6x0,75 S/R (CH) dis. 02110 SI
0,97	000491J	Inj M6x0,75 G20 S/R Sab II	0,72	000485I	Inj M6x0,75 Aux (CH) dis. 01010 SI
1,15	000491K	Inj M6x0,75 G20 Ráp Sab II	0,68	000485M	Inj M6x0,75 Aux (CH) dis. 0208
1,20	000479N	Inj M6x0,75 G20 Forno MB	1,00	000484D	Inj M6x0,75 GPL centenário
0,53	000477H	Inj M6x0,75 GPL Aux dis. 0222	0,60	000480M	Inj M6x0,75 Grill Magma

OBS: Conforme Des. 0222 SABAF

Rev.	Modificações	Data	Alterou	Verificou
b	Acrescentou-se código 000480M à tabela	22.09.2010	Anabela	V.Andrade
a	Alteração do desenho e colocação de tabela	04.08.2008	Anabela	A.Ribeiro

Material: Latão	Dimensões: Sextavado de 7 mm	Quantidade:
Peso:	Acab. Superf.:	Tratam. Térmico:

	Data	Rúbrica
Desenhou	19.04.2000	Freitas
Verificou	25.05.2000	M.Meireles
Aprovou		

Escala

Tol. Geral ±0,1

Substitui:

Substit. por:

Distri. de Cópias: AP | CR | GQ | MD

Designação: INJECTOR M6X0,75

Aplicação

Código: Ver tabela

Nº Desenho: AM0000832 | a | b

Meireles
Rua D. Afonso Henriques Nº235
4585-322 Gandra PRD - PORTUGAL

Desenho realizado com sistema AUTOCAD. Não alterar as cotas, nem o modificar manualmente. O presente desenho é da propriedade da António Meireles, S.A. a qual reserva todos os direitos ao abrigo da lei.